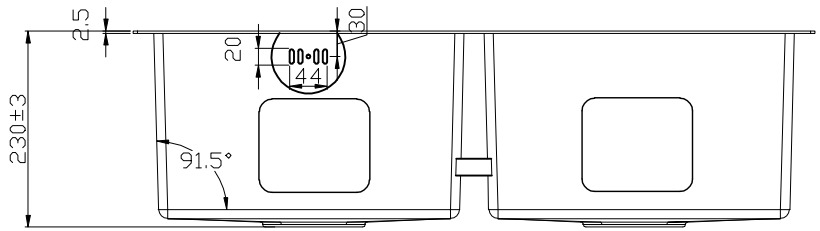

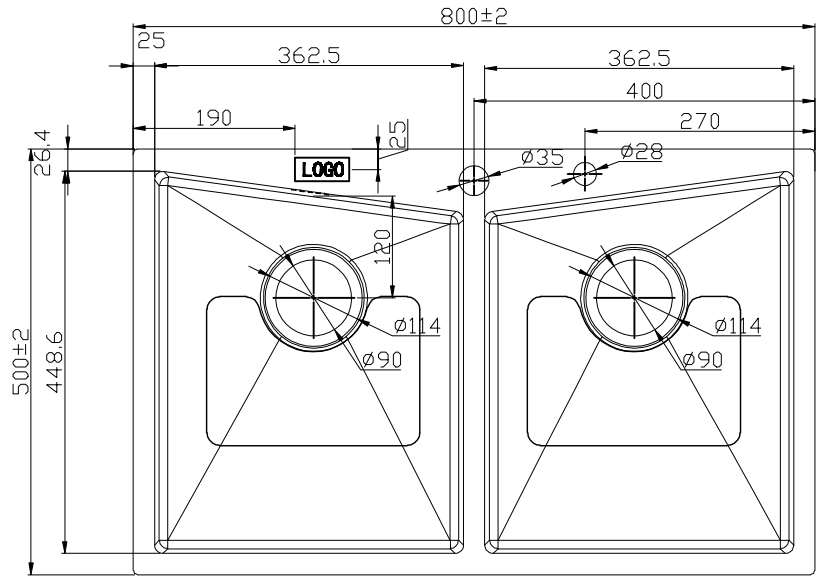

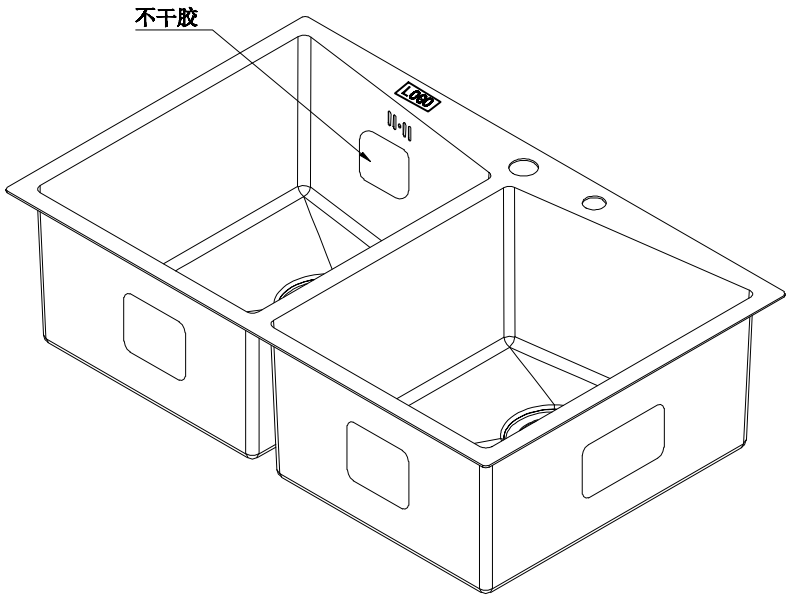

					DRAW编制	DATE日期	MATERIAL材料 SUS304	
					CHECK审核	DATE日期	8050	
					FINISH表面处理 拉丝	UNIT单位: mm		
REV 版本	DESCRIPTION 说明	ECN工程变更通知书	APP 批准	DATE 日期			XXXXXXXXXXXXX	REV 版本 A